高出力レーザー用シャッター

概要

ロータリーソレノイドにより遮蔽板を開閉し、高出力のレーザー光を遮断する簡易遮断器です。
DC24V 電源を接続するだけで動作できます。

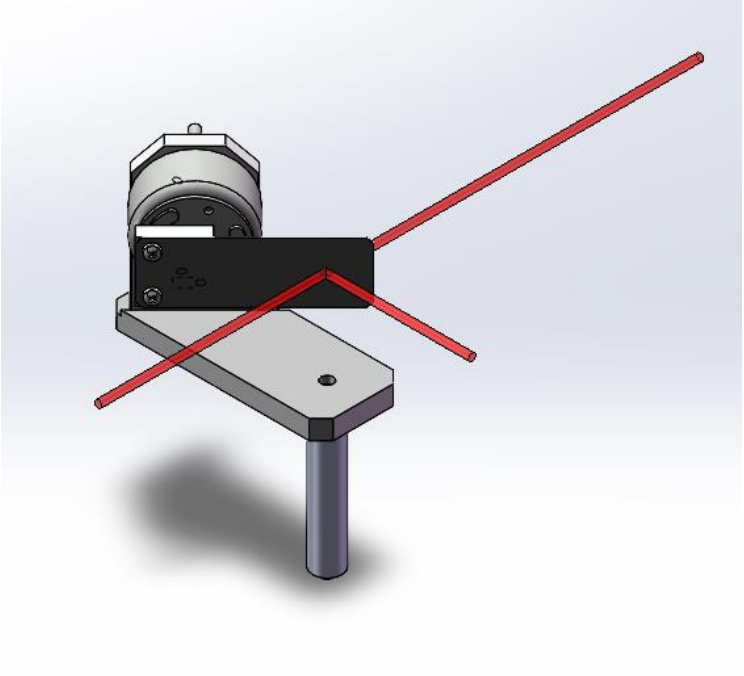

仕様

最大入力パワー	25W
開口	φ15mm
開閉時間	1 秒以下
入力端子	ER03-P2M（多治見無線）*1
還流ダイオード	有り

オプション
・ミラー：遮蔽板の熱的破壊を防ぐ反射鏡（25W 以上入力する場合に選択）。*2
・カバー：散乱光などを周囲に放出しないよう外周を覆うカバー。
・ダンパー：遮蔽板による反射光を吸収し、安全に遮蔽する機器。*3
・コントローラ：開閉スイッチ、外部入力信号により遮断器を ON/OFF する機器。
・専用ケーブル

*1 変更可能です。
*2 指定波長のみ使用可となります。
*3 ダンパーを追加するにはカバーも必要です。

寸法

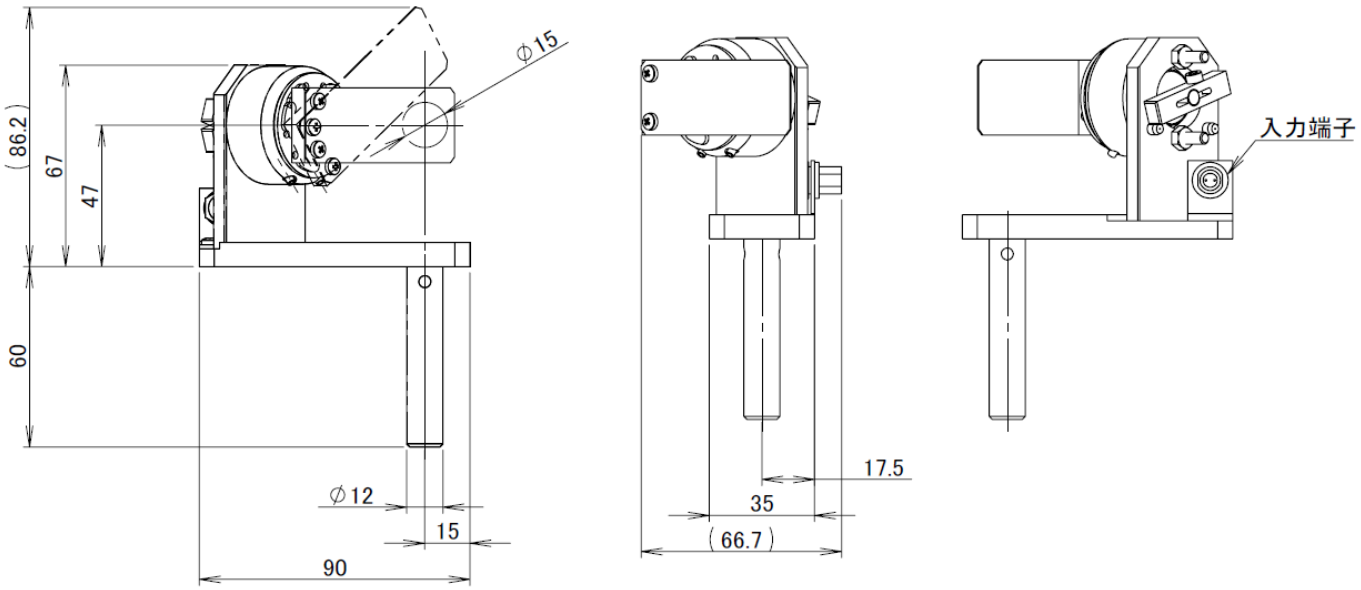

上記標準仕様価格　：　６万円（税別）

株式会社ラステック

〒356-0005　埼玉県ふじみ野市西 2-1-25　青木ビル

TEL:049-256-6855　FAX:049-256-6856

E-mail: sales@lastech.co.jp　URL: http://www.lastech.co.jp